www.musson-mari.ru, e-mail:sales@musson-mari.ru, т. 8 800 700 04 71, (8362) 41-07-71, 42-89-13
www.mussonvent.ru, e-mail:tdmusson@mail.ru, т. 8 800 770 71 10, (8362) 38-80-20, 49-06-04
ООО «ПРОИЗВОДСТВЕННОЕ ПРЕДПРИЯТИЕ «МУССОН»

ТУ 4861-013-57376742-2013

Общие сведения. Низкого и среднего давления. Одностороннего всасывания. Корпус спиральный поворотный Вперед загнутые лопатки. Направление вращения - левое и правое

Назначение. Предназначены для продуктов сгорания от котлов в дымовые трубы в производственных зданиях; дымовоздушных смесей, образующихся при пожаре (в системах аварийной вытяжной вентиляции) в производственных, административных, жилых и др. зданиях (включая категории А и Б по НПБ 105 и зоны В-1а, В-1б по классификации «Правил устройства электроустановок» (ПУЭ).

Вентиляторы обеспечивают перемещение: воздуха и невзрывоопасных газопаровоздушных сред; взрывоопасных газопаровоздушных смесей категорий I, IIA, IIB групп Т1, Т2, Т3 или Т4 по ГОСТ Р 51330.11 загрязненных примесями агрессивных газов и паров, не вызывающих ускоренной коррозии углеродистой стали; с содержанием пыли и других твердых примесей не более 10 мг/м3 , не содержащих липких веществ и волокнистых материалов, с температурой до 40°С(или до 400°С не менее 2 часов, или до 600°С не менее 1,5 часов).

Варианты изготовления Из углеродистой стали
Из нержавеющей стали

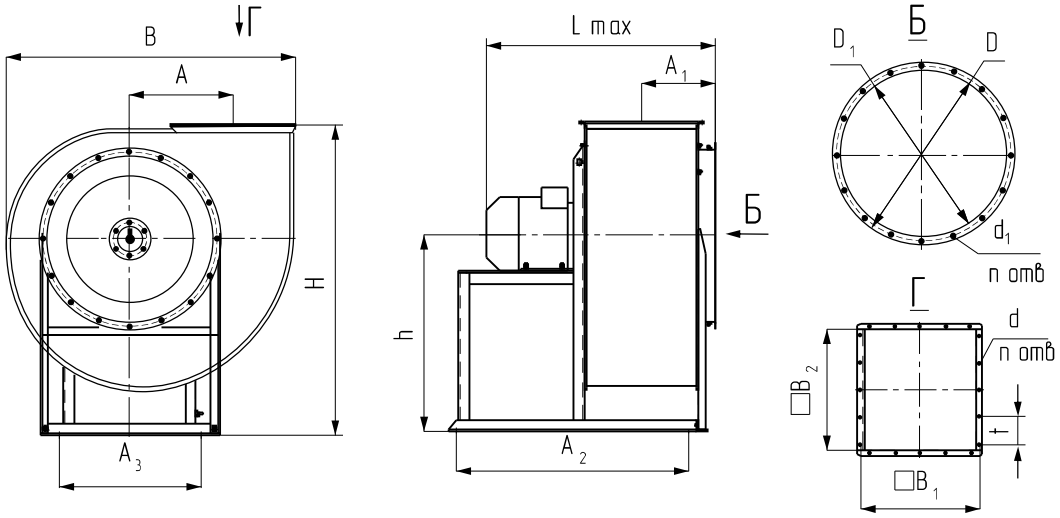

ГАБАРИТНЫЕ И ПРИСОЕДИНИТЕЛЬНЫЕ РАЗМЕРЫ, мм

Типоразмер вентилятора	H	h	A	A_1	A_2	A_3	B	L_{max}	□B_1	□B_2	d	n	t	D	D_1	d_1	m
ВР280-46-2,0	411	260	131	140	338	224	388	485	170	140	8x12	8	100	230	205	7x9	8
ВР280-46-2,5	503	320	165	157	410 437*	267	478	579	200	175	8x12	8	100	280	255	7x9	8
ВР280-46-3,15	627	400	210	180	474	338	598	593	250	221	8x12	12	100	345	320	7x9	8
ВР280-46-4,0	777	500	261	209	568 623*1	390	738	773	310	280	8x12	12	100	430	405	7x9	8

www.mussonvent.ru ••• e-mail:tdmusson@mail.ru ••• т. 8 800 770 71 10, (8362) 38-80-20, 49-06-04 ••••••••••••• www.musson-mari.ru ••• e-mail:sales@musson-mari.ru, ••• т. 8 800 700 04 71, (8362) 41-07-71, 42-89-13

ГАБАРИТНЫЕ И ПРИСОЕДИНИТЕЛЬНЫЕ РАЗМЕРЫ, мм

Типоразмер вентилятора	H	h	A	A_1	A_2	A_3	B	L_{max}	□B_1	□B_2	d	n	t	D	D_1	d_1	m
ВР280-46-5,0	941	600	330	245	755 810*2	460 520*2	920	958	380	350	8x12	16	100	530	505	7x9	16
ВР280-46-6,3	1039	720	410	290	800*3 1003	580*3 606	1140	1215	470	441	8x12	20	100	660	635	9x14	16
ВР280-46-8,0	1454	920	521	380	1142 1229*4	736 760*4	1457	1394	600	560	12x16	16	150	850	815	9x14	16
ВР280-46-10,0	1731	1100	650	485	1371	895	1792	1642	750	700	12x16	20	150	1040	1005	12x16	16

Примечание: с двигателями 3,0/3000; 4,0/3000; 5,5/3000;*
**1 с двигателями 7,5/1500; 11,0/1500;*
**2 с двигателями 22,0/1500; 30,0/1500;*
**3 с двигателями 4,0/750; 5,5/750;*
**4 с двигателем 45,0/1000.*

ОСНОВНЫЕ ТЕХНИЧЕСКИЕ ДАННЫЕ

Типоразмер вентилятора	Конструктивное исполнение	Двигатель			Частота вращения рабочего колеса, n^{-1}	Параметры в рабочей зоне		Масса вентилятора, не более, кг (без двигателя)
		Типоразмер	Мощность кВт	Частота вращения вала, n^{-1}		Производительность, тыс. $м^3$/час	Полное давление, Па	
1	2	3	4	5	6	7	8	9
ВР280-46-2,0	1	АИР56А4 АИР56В4 АИР63А4 АИР63В4 АИР80А2 АИР80В2	0,12 0,18 0,25 0,37 1,5 2,2	1500 1500 1500 1500 3000 3000	1380 1380 1390 1390 2835 2820	0,6-1,15 0,6-1,15 0,6-1,15 0,6-1,15 1,3-2,0 1,3-2,5	245-215 280-240 265-265 265-260 1240-1200 1240-1200	9,8
ВР280-46-2,5	1	АИР63В4 АИР71А4 АИР71В4 АИР80А2 АИР80В2 АИР90L2 АИР100S2 АИР100L2	0,37 0,55 0,75 1,5 2,2 3,0 4,0 5,5	1500 1500 1500 3000 3000 3000 3000 3000	1390 1410 1415 2835 2820 2805 2805 2860	1,1-1,58 1,1-1,8 1,1-2,2 1,85-2,65 1,85-2,65 2,4-2,7 2,4-3,4 2,4-4,4	450-390 490-430 500-430 1500-1400 1800-1700 1990-1950 2200-1950 2300-1950	19
ВР280-46-3,15	1	АИР71А6 АИР71В6 АИР80А6 АИР80В6 АИР80А4 АИР80В4 АИР90L4 АИР100S4	0,37 0,55 0,75 1,1 1,1 1,5 2,2 3,0	1000 1000 1000 1000 1500 1500 1500 1500	920 920 930 930 1420 1420 1390 1395	1,4-2,5 1,5-2,7 1,5-3,5 1,5-3,5 2,2-3,2 2,3-3,5 2,3-5,1 2,3-5,2	350-330 360-330 370-330 390-350 870-780 850-800 870-800 880-800	24,5

www.mussonvent.ru ••• e-mail:tdmusson@mail.ru ••• т. 8 800 770 71 10, (8362) 38-80-20, 49-06-04 •••••••••••••• www.musson-mari.ru ••• e-mail:sales@musson-mari.ru, ••• т. 8 800 700 04 71, (8362) 41-07-71, 42-89-13

ОСНОВНЫЕ ТЕХНИЧЕСКИЕ ДАННЫЕ

Типоразмер вентилятора	Конструктивное исполнение	Двигатель			Частота вращения рабочего колеса, n^{-1}	Параметры в рабочей зоне		Масса вентилятора, не более, кг (без двигателя)
		Типоразмер	Мощность кВт	Частота вращения вала, n^{-1}		Производительность, тыс. $м^3$/час	Полное давление, Па	
ВР280-46-4,0	1	АИР80В6 АИР90L6 АИР100L6 АИР112МА6 АИР100L4 АИР112М4 АИР132S4 АИР132М4	1,1 1,5 2,2 3,0 4,0 5,5 7,5 11,0	1000 1000 1000 1000 1500 1500 1500 1500	930 925 930 960 1425 1450 1455 1440	3,5-4,8 3,5-5,2 3,5-7,3 3,5-8,1 5,2-6,0 5,2-8,3 5,2-8,8 5,2-9,2	590-550 620-550 630-550 660-550 1400-1320 1510-1320 1550-1320 1580-1320	38,5
ВР280-46-5,0	1	АИР112МА6 АИР112МВ6 АИР132S6 АИР132М6 АИР160S6 АИР132М4 АИР160S4 АИР160М4 АИР180S4 АИР180М4	3,0 4,0 5,5 7,5 11,0 11,0 15,0 18,5 22,0 30,0	1000 1000 1000 1000 1000 1500 1500 1500 1500 1500	960 960 950 960 970 1440 1460 1460 1460 1460	6,0-8,2 6,0-8,4 6,0-11,5 6,0-14,5 6,0-14,9 9,0-11,0 9,0-14,2 9,0-17,2 9,0-20,0 9,0-23,0	1010-950 1050-950 1120-950 1180-950 1220-950 2320-2180 2480-2200 2540-2200 2500-2200 2400-2200	84
ВР280-46-6,3	1	АИР132S8 АИРМ132М8 АИР160S8 АИР160М8 АИР160S6 АИР160М6 АИР180М6 АИР200М6 АИР200L6	4,0 5,5 7,5 11,0 11,0 15,0 18,5 22,0 30,0	750 750 750 750 1000 1000 1000 1000 1000	690 690 730 730 970 970 970 970 970	9,2-11,2 9,2-13,3 9,2-17,0 9,2-23,2 12,3-15,0 12,3-19,5 12,3-23,9 12,3-28,0 12,3-33,0	925-890 980-890 1040-890 1020-890 1700-1580 1800-1580 1800-1580 1800-1580 1820-1580	128
ВР280-46-8,0	1	АИР160М8 АИР180М8 АИР200М8 АИР200L8 АИР225М8 АИР200L6 АИР225М6 АИР250S6	11,0 15,0 18,5 22,0 30,0 30,0 37,0 45,0	750 750 750 750 750 1000 1000 1000	730 730 730 730 730 970 980 980	19,0-20,5 19,0-22,5 19,0-27,5 19,0-32,0 19,0-41,0 24,5-27,2 24,5-31,0 24,5-37,0	1480-1430 1530-1430 1620-1430 1640-1430 1630-1430 2650-2600 2750-2600 2850-2600	226
ВР280-46-10,0	1	АИР250S8 АИР250М8	37,0 45,0	750 750	730 730	34,2-38,2 38,2-42,4	1625-1595 1675-1625	560

www.mussonvent.ru ••• e-mail:tdmusson@mail.ru ••• т. 8 800 770 71 10, (8362) 38-80-20, 49-06-04 •••••••••••••• www.musson-mari.ru ••• e-mail:sales@musson-mari.ru, ••• т. 8 800 700 04 71, (8362) 41-07-71, 42-89-13